CYBEROO

WE ARE

CYBEROO

1° vendor di Cyber Security quotato in Borsa Italiana

PMI innovativa

Oltre 150 dipendenti altamente qualificati

3 tecnologie proprietarie e certificate

«Gartner Market Guide for MDR Services» 2021 e 2023

CYBEROO è CERT

Oltre 200 clienti nuovi all'anno

5 sedi in EMEA

CYB EURONEXT GROWTH

TI

SISTEMA DI GESTIONE PER LA SICUREZZA DELLE INFORMAZIONI DNV ISO/IEC 27001

CYB
EURONEXT
GROWTH

UN'ECCELLENZA FIN DAL 1° GIORNO DI IPO

CYBEROO si è quotata sul mercato Euronext Growth Milan (ex AIM Italia) di Borsa Italiana il 7 ottobre 2019 con **la più grande oversubscription** dal 2009!

Capitalizzazione iniziale
€ 27 mln

Volume d'ordini record per
€ 40 mln

Raccolta finale
€ 7 mln

Record di scambi 1° giorno di quotazione
oltre € 6 mln

AZIONARIATO E GOVERNANCE

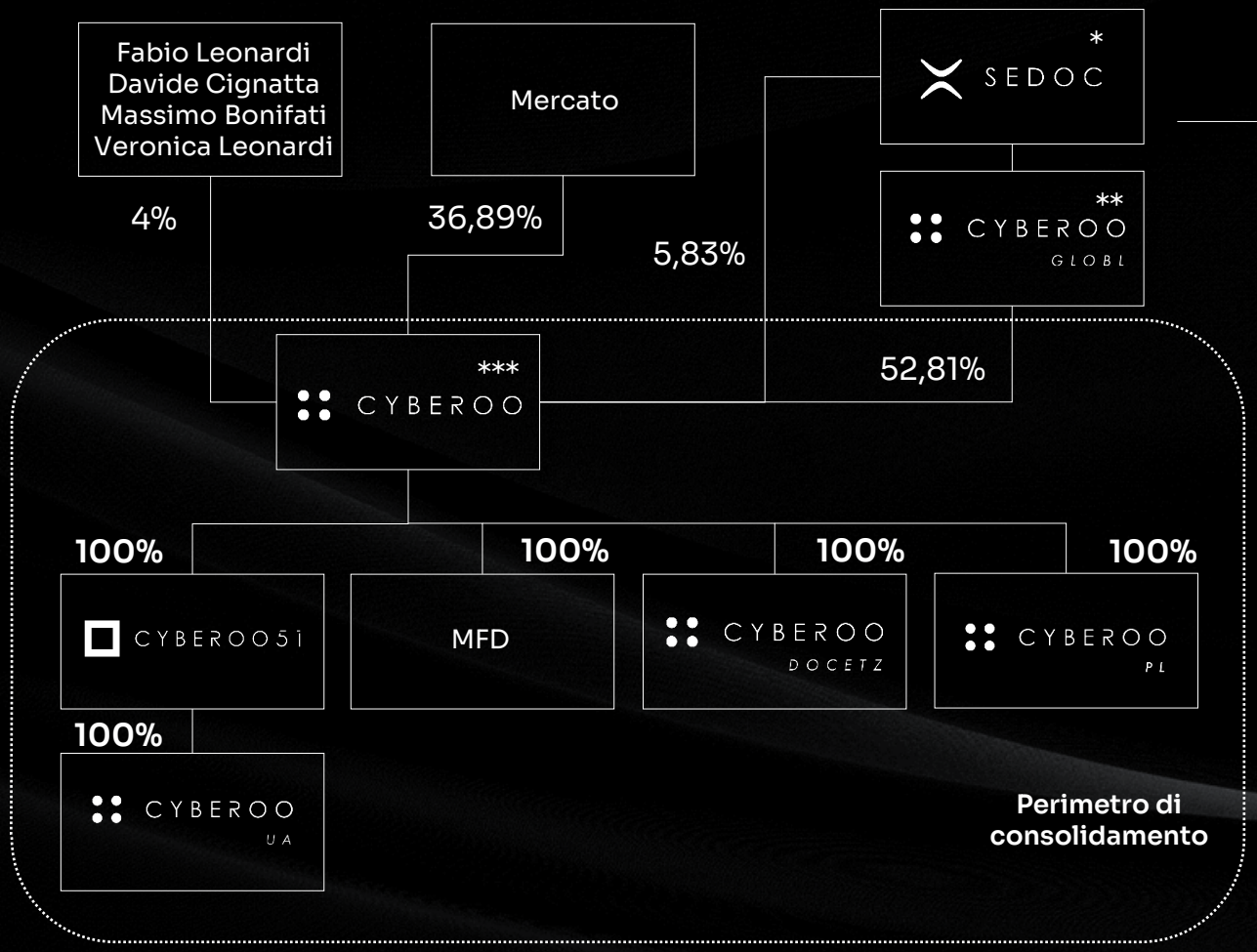

SEDOC Digital Group offre consulenza, servizi e prodotti nel settore dell'Information Technology.

- **50 anni di esperienza**
- **Oltre 150 risorse**
- **Oltre 1.500 clienti**
- **Oltre 30.000 dispositivi gestiti**
- **Ranked #1 in Italia come società tecnologica**

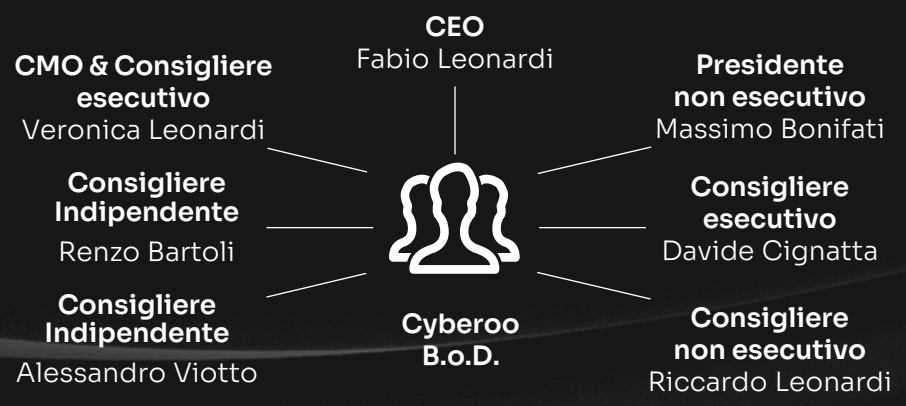

* SEDOC è detenuta per il 65% da Fabio Leonardi, 15% da Massimo Bonifati, 20% da Davide Cignatta
** Cyberoo Globl è interamente detenuta da Sedoc Digital Group S.r.l.
*** CYBEROO detiene per lo 0,47% azioni proprie

COMPANY

TIMELINE

BUSINESS

Device
2008

Start up:
inizia l'attività come distributore di devices

Printing Management
2011

Print Management:
nuovo servizio per la gestione e monitoraggio delle stampanti in partnership con HP

MSP
(Managed Service Provider)
2015

MSP e Cyber Security:
Dopo l'attacco hacker «**Faxploit**», inizia l'attività di Managed Service Provider e successivamente di Cyber Security ampliando l'offerta alla gestione, monitoraggio e protezione di tutta l'infrastruttura IT dei clienti

Faxploit Attacks
2017

La stampante multifunzione diventa uno strumento per attaccare i dispositivi collegati alla rete locale ed eseguirvi codice malevolo

Cyber Security
2017

Nuove soluzioni e IPO:
Rilascio sul mercato di nuove soluzioni di Cyber Security e MSP e IPO sul mercato AIM Italia

New Innovation
2019

Company reorganization:

Trasformazione in S.p.A. e modifica denominazione societaria in Cyberoo S.p.A.. Acquisizione delle partecipazioni totalitarie in Life Your Brand S.r.l. - oggi CYBEROO51 S.r.l. - (il 20 dicembre 2018 da SEDOC) e MFD International S.r.l. (il 22 febbraio 2019 da Fabio Leonardi, Massimo Bonifati e Davide Cignatta), quest'ultima titolare, a sua volta, dell'intero capitale sociale di DFM Virtual Service LLC (con sede in Ucraina).

Future Trends
20XX

New Markets/Clients
Industry 4.0
Automotive
Home Automation
Robotics

CYBEROO LAB

L’**Ucraina** è stata scelta poiché centro tecnologico ad alto potenziale, con grande disponibilità di risorse e **skill tecniche d’eccellenza**, grazie ai suoi poli universitari.

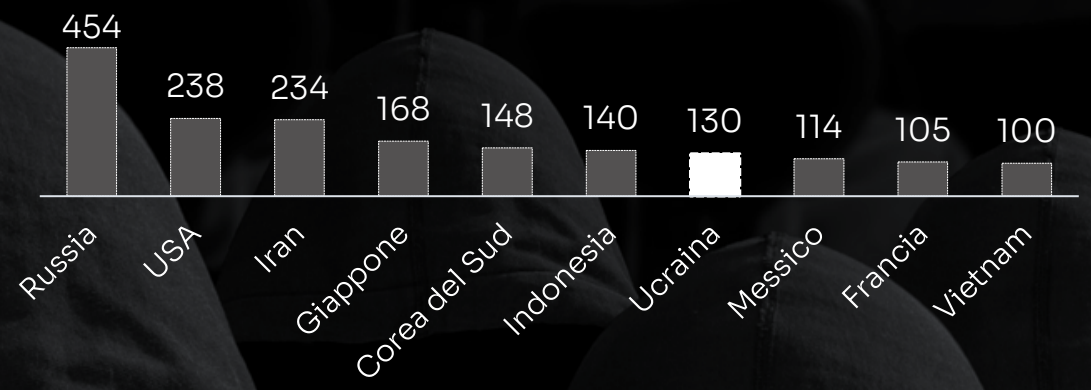

Numero di ingegneri informatici (K) laureati all’anno

Nel 2016 è stata stilata la classifica dei **migliori sviluppatori IT** in diversi segmenti e nel settore Cyber Security l’Ucraina è al primo posto.

1	**Ukraine**
2	China
3	Switzerland
4	Czech Republic
5	Colombia

I-SOC DISLOCATI IN EUROPA E UNA SERVER FARM D'ECCELLENZA

Datacenter STACK Infrastructure

Milano

35+ Cyber Security Specialist 3° L-IR & PM, SAM & Dev

Reggio Emilia

50+ Cyber Security Specialist 1° L & Dev

Ternopil

15+ Cyber Security Specialist 2° L

Varsavia

SERVICES

MARKET OPPORTUNITY

«Il mercato della sicurezza delle informazioni crescerà con un tasso annuale pari all’11,2% fino al 2025 per raggiungere un valore globale di circa 233 miliardi di dollari.»

«Entro il 2025 il 60% delle organizzazioni (rispetto all'attuale 30%) utilizzerà attivamente le funzionalità di interruzione e di contenimento delle minacce fornite direttamente dai fornitori di MDR.»

GARTNER

Notes: “Gartner Market Guide for Managed Detection and Response Services”, published 14 February 2023 by Analyst(s): Pete Shoard, Al Price, Mitchell Schneider, Craig Lawson, Andrew Davies.

I TRE PILLAR FONDAMENTALI PER IL TUO PROCESSO DI SICUREZZA

ADVANCED TECH

Tecnologia agnostica

Solo con un sistema basato su una tecnologia completamente agnostica è possibile la correlazione di innumerevoli fonti di informazione e quindi una visibilità olistica.

PEOPLE

Cyber Security Specialist

La Cyber Security non è più una questione di IT.
Servono competenze specifiche per individuare e mitigare le minacce all'interno di un determinato contesto aziendale.

ALWAYS ON

Processo 24/7/365

Il 76% degli attacchi ransomware avvenuti tra il 2017 e il 2019 ha avuto luogo durante la notte o durante il fine settimana.

CYBER
SECURITY
SUITE

IL NOSTRO MDR TI PROTEGGE DALLE MINACCE INTERNE ED ESTERNE. NON LASCIAMO SPAZIO ALLE ZONE D'OMBRA.

CY

Next Gen Intelligent Detection Platform

Gestisce la tua sicurezza interna

Cypeer Pure e Cypeer Sonic integrano e monitorano tutti i sistemi e i servizi esistenti all'interno del tuo ecosistema IT, per proteggerti su ogni fronte.

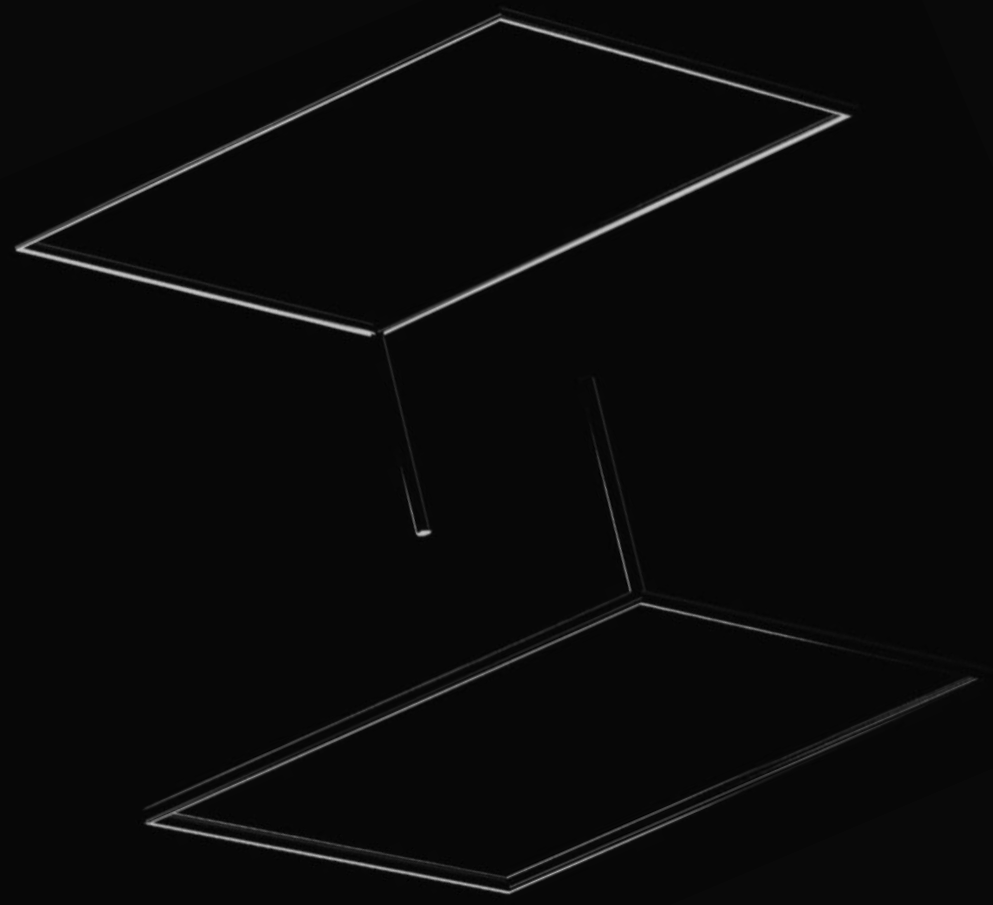

CSI

Cyber Threat Intelligence Solution

Ti protegge dalle minacce esterne

I nostri hacker etici si aggirano in incognito nel mondo del deep e dark web, per individuare le possibili minacce e difendere i tuoi confini.

DESCRIZIONE

Il servizio si basa su una piattaforma di **Detection intelligente** che **raccoglie e correla** tutte le informazioni e log provenienti da applicativi di sicurezza già esistenti nell'ecosistema IT del cliente.

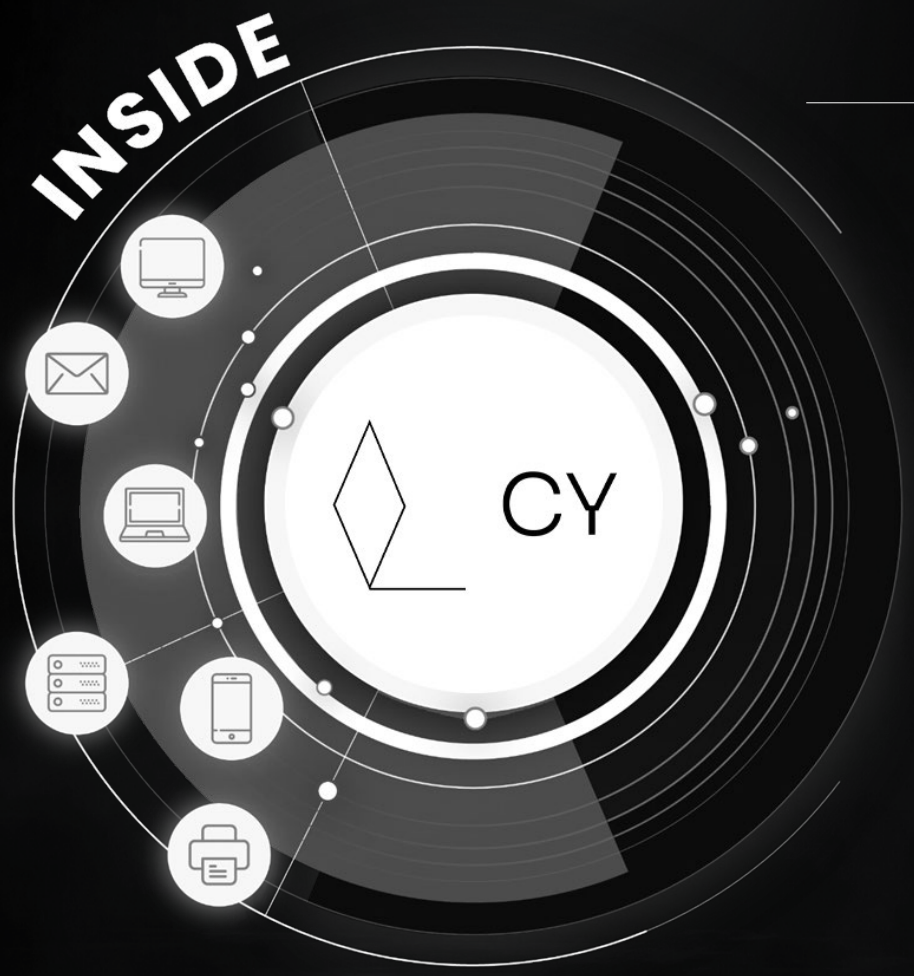

1

DETECTION

Integriamo e monitoriamo tutti i dati provenienti dai sistemi e i servizi esistenti all'interno del tuo **ecosistema IT aziendale.**

2

ANALYSIS

Il team **I-SOC** di CYBEROO analizza i dati.

3

RESPONSE

In caso di minaccia, il Cliente riceve un **alert**.

AUTOMATIC REMEDIATION

A seconda della modalità scelta: Cypeer Pure o Cypeer Sonic.

CYPEER A TOTALE PROTEZIONE DEL PERIMETRO AZIENDALE

Minacce conosciute

Minacce avanzate

SISTEMI DI DIFESA TRADIZIONALI

- Antivirus
- E-mail Security
- Firewall
- Webfilter
- IAM

SISTEMI DI DIFESA NEXT GEN

- EDR
- SIEM
- Active Directory
- IDS
- NIDS/HIDS
- DLP
- SOAR

CYBEROO

SISTEMI DI DIFESA A 360°

L'I-SOC È IL CUORE DELLA NOSTRA OPERATIVITÀ.
IL LUOGO DOVE PERSONE E TECNOLOGIA SI INTEGRANO PER DIFENDERVI 24/7/365.

I-SOC

LIVELLO 0
AUTOMAZIONE

ARTIFICIAL INTELLIGENCE

Riceve e gestisce innumerevoli segnalazioni generate dai sistemi di sicurezza.

Ha il compito di distinguere gli allarmi reali dai falsi positivi, aumentando in maniera esponenziale l'efficacia degli altri livelli.

LIVELLO 1
i-SOC

CYBER SECURITY ANALYST

Analisti attivi H24.

Specialisti in ambito analisi.

LIVELLO 2
h-SOC

CYBER SECURITY SPECIALIST

Specialisti verticali delle singole soluzioni.

Supportano gli analisti nel caso in cui abbiano bisogno di investigazioni specialistiche sui prodotti.

LIVELLO 3
α-SOC

EXPERT CYBER SECURITY SPECIALIST

Personale estremamente specializzato e verticale in attività di investigazione e Incident Response.

AUTOMATIC REMEDIATION

Cypeer Pure & Cypeer Sonic decidono se intraprendere attività di Automatic Remediation e con quali parametri grazie a un algoritmo rivoluzionario basato su logiche condizionali.

CY PURE

AUTOMATIC REMEDIATION CON IL NOSTRO CYPEER AGENT

Il Cypeer Agent esegue script per agire sull'endpoint.

CY SONIC

OLTRE AL CYPEER AGENT, AUTOMATIC REMEDIATION SENZA LIMITI SULLE TECNOLOGIE DEL CLIENTE

Firewall
Endpoint Solution
E-mail
Active Directory

NIDS
HIDS
IAM
VPN

Web Filtering
IaaS/SaaS
Database

DESCRIZIONE

È un servizio di **Threat Intelligence**, svolto dal nostro team di Cyber Security Specialist e **Hacker Etici**, basato **sull'OPEN SOURCE INTELLIGENCE** che consiste nella raccolta e nell'analisi di dati e minacce provenienti dal deep e dal dark web.

1 DETECTION

I dati provenienti dal **Deep & Dark Web** che rappresentano una minaccia per la tua azienda vengono individuati dai nostri Hacker Etici.

2 ANALYSIS

Il team **I-SOC** di CYBEROO analizza i dati.

3 RESPONSE

In caso di minaccia, il Cliente riceve un **alert**.

CYBEROO È LA PRIMA E UNICA AZIENDA ITALIANA NOMINATA «REPRESENTATIVE VENDOR» NELLA «GARTNER MARKET GUIDE FOR MDR SERVICES» NEL 2021 E NEL 2023

Scansiona il QR Code per scaricare la «Market Guide for Managed Detection & Response Services 2023» di Gartner:

Notes: “Gartner Market Guide for Managed Detection and Response Services”, published 14 February 2023 by Analyst(s): Pete Shoard, Al Price, Mitchell Schneider, Craig Lawson, Andrew Davies.

CYBEROO È CERT

Computer Emergency Response Team

TRUSTED INTRODUCER- SIM 3

24/7
SOC

IR
experience

Secure
infrastructure

CYBEROO

DOCETZ

RISK ASSESSMENT

CYBER SECURITY ADVISORY & vCISO

INCIDENT RESPONSE

VULNERABILITY ASSESSEMENT & PENETRATION TEST

VANTAGGI & PRICING

CSI

CONTROLLA LE ATTIVITÀ DEL DEEP E DARK WEB

- Up to date con le nuove minacce
- Proattività e prevenzione nella gestione delle vulnerabilità
- Eliminazione dei falsi positivi
- Competitività

Server + Client	Canone annuo
Fino a 5.000	€ 6.000 – € 50.000
Oltre 5.000	A progetto

Costo di start-up 10% del canone totale del primo anno di contratto

CY

SISTEMA DI RILEVAMENTO E RISPOSTA AGLI ATTACCHI AVANZATI

- Visibilità dei servizi di security in un'unica dashboard
- Dashboard semplice e user-friendly
- Eliminazione di zone d'ombra dei servizi di security
- Proattività nella gestione delle minacce
- Eliminazione dei falsi positivi
- Competitività

Server + Client	Annual Fee
Fino a 5.000	€ 7.200 – € 185.000
Oltre 5.000	A progetto

Costo di start-up 10% del canone totale del primo anno di contratto

POSIZIONAMENTO DI MERCATO

Grandi imprese

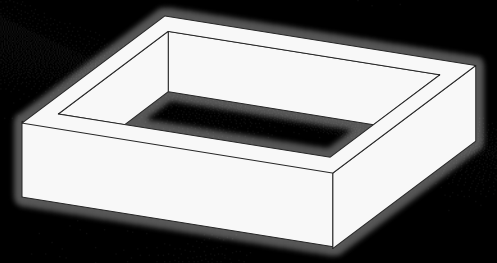

Big Player multinazionali: possibilità di consulenza da parte di CYBEROO

- Dispositivi: fino a 10.000
- Spesa per ICT alta e sostenuta
- Internal sourcing (team di cyber security interno)

Medie imprese

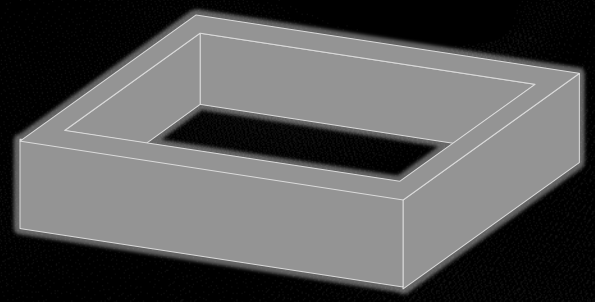

CYBEROO

- Dispositivi: fino a 5.000
- Spesa per ICT media
- Mancanza di un team di cyber security interno
- Necessità di proteggere i propri dati attraverso sistemi completi e sicuri
- Target ideale per il Cyber Crime perché ancora poco protette ma con una mole di dati importante

Piccole imprese

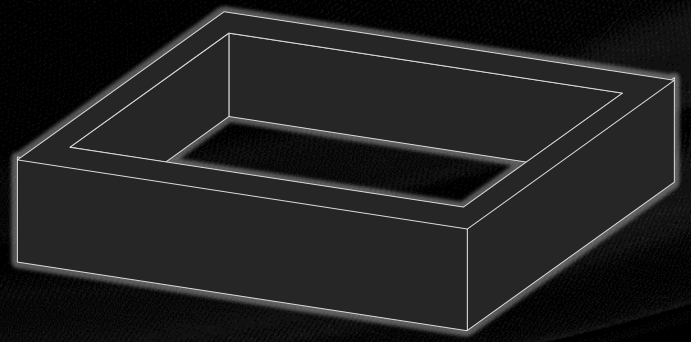

Vendor con prodotti standard

- Dispositivi: fino a 100
- Spesa per ICT bassa
- Mancanza di un team di cyber security interno
- Poca importanza data ai servizio di sicurezza interna e sviluppo tecnologico
- Utilizzo di soluzioni standard e a basso costo

ALCUNI TOP CUSTOMERS

Fatturato: 1,9 miliardi €
Dipendenti: 9.200

Fatturato: 538 milioni €
Dipendenti: 13.000

Fatturato: 600 milioni €
Dipendenti: 2.000

Fatturato: 200 milioni €
Dipendenti: 1.000

Fatturato: 1,7 miliardi €
Dipendenti: 6.000

GO TO MARKET

CYBEROO RETE COMMERIALE – Italia

CYBEROO, grazie a una rete vendita efficace e performante, presidia **tutto il territorio italiano** attraverso attività per la qualificazione di nuove opportunità sulle aziende prospect.

- **1** Commercial & Channel Director
- **1** Head of Business Development
- **1** Area Manger Centro-Sud
- **18** Key Account Manager
- **3** Partner Account Manager
- **4** Business Developer Manager
- **4** Inside Sales

CYBEROO HA SIGLATO IMPORTANTI ACCORDI DI PARTNERSHIP SUL TERRITORIO NAZIONALE

1 ACCORDO DI DISTRIBUZIONE

80 ACCORDI DI RIVENDITA ATTIVI

CYBEROO PARTNERS – Italia

CYBEROO ha siglato **importanti accordi di partnership** con rivenditori ben distribuiti sul territorio nazionale, che oggi copre interamente.

- 3 Puntozero
- Athena S.r.l.
- Avvale S.p.A. (Ex Techedge S.p.A)
- A.Z. Info S.r.l.
- Bearit S.r.l.
- Bellucci S.p.A.
- Capgemini Italia S.p.A.
- Cyber-bee (R1 Group)
- Cybertech S.r.l. – Engineering Ingegneria Informatica S.p.A.
- Dabbicco Telecomunicazioni S.r.l.
- Dastech S.r.l.
- Digipoint S.r.l.
- Digisoft S.p.A.
- Easytech S.r.l
- Ecotel Italia S.r.l.
- EDIST Engineering S.r.l.
- Energent S.p.A.
- Enwenta S.r.l.
- Ergon S.r.l.
- ESC2 S.r.l.
- Euro Informatica S.p.A.
- Eurosystem S.p.A.
- GAMTECH
- Go InfoTeam S.r.l.
- Go 2Tec S.r.l.
- Gruppo 3C S.r.l.
- Gruppo Trade S.r.l.
- Horsa S.p.A.
- I.T.M. Informatica Telematica Meridionale S.r.l.
- Information Consulting S.r.l.
- Intent S.p.A.
- IT Impresa S.r.l.
- Itechscout di G.M.P.C.
- ITI Sistemi S.r.l.
- KII-Key Investigation & Intelligence S.r.l.
- Ledwork S.r.l.s.
- LikeDigital S.r.l.
- Magnetic Media Network S.p.A.
- Mauden S.r.l.
- MPG System S.r.l.
- Naquadria S.r.l.
- NPO Sistemi S.r.l
- NPO Torino S.r.l.
- Omicron Consulting S.r.l.
- OPEN KOMM S.R.L.
- Planetel S.p.A.
- Posdata S.r.l.
- Pucciufficio S.r.l.
- QUANTICO S.R.L
- RAD S.r.l.
- Red Frog S.r.l.
- Retelit Digital Service S.p.A.
- Reti S.p.A.
- Ricca IT S.r.l.
- RTC S.p.A.
- S2E Sprint S.r.l.
- Safe Network S.r.l.
- Scai Solution Group S.p.A.
- Scai Tecno S.p.A.
- Securbee S.r.l.
- Show.IT S.r.l.
- Silverlake S.r.l.
- System line S.r.l.
- SMARTNET S.R.L.
- SMAU – GFI S.R.L.
- SMEUP ICS S.r.l.
- SMS Engineering S.r.l.
- Sogesi S.r.l.
- Tech2 S.r.l.
- Techlan S.r.l.
- Tecno 3 S.a.s.
- Tecnologica S.r.l.
- Teleconsys S.p.A.
- Tormalina S.r.l.
- Training 4U S.r.l.
- Vidata S.r.l.
- WindTre S.p.A.
- Workteam S.r.l.
- Yotta Core S.r.l.
- Zerouno Informatica S.p.A.

CYBEROO RETE COMMERCIALE
Polonia & Cecoslovacchia

- 1 Sales Manager
- 1 Business Developer Manager
- 2 Key Account Manager
- 1 Marketing Manager

CYBEROO PARTNERS – Polonia

CYBEROO, nel corso del 2023, ha avviato lo sviluppo della rete di partner in Polonia, con un successivo onboarding delle seguenti aziende.

- PROSYSTEM SA.
- INTEGRITY PARTNERS SP. Z O.O.
- CC Otwarte Systemy Komputerowe Sp. Z O.O
- VERNITY SP. Z O.O

CYBEROO SBARCA IN SPAGNA & PORTOGALLO

Giugno 2024, quasi un anno dopo l'apertura dell'ufficio polacco, **CYBEROO SBARCA IN SPAGNA e PORTOGALLO**.

Le attività di internazionalizzazione sono all'inizio in questo nuovo Paese, dove l'orizzonte del mercato di Cyberoo è destinato ad allargarsi sempre di più.

MIGLIORAMENTI CONTINUI E COSTANTI INVESTIMENTI IN R&D

Nuovo servizio di remediation

Feature per il miglioramento della detection

Feature per il miglioramento del servizio e della qualità delle analisi i-SOC

Feature per il miglioramento dell’usabilità

CYPEER EVOLUTION

CYPEER DEK

CYPEER SONIC

CYPEER KEERA

CYPEER KEERA +

NEW FEATURES 2024

Cypeer Probe X

Cypeer Agent X

Black Box

Cypeer POT

CSI Monitoring Ultra

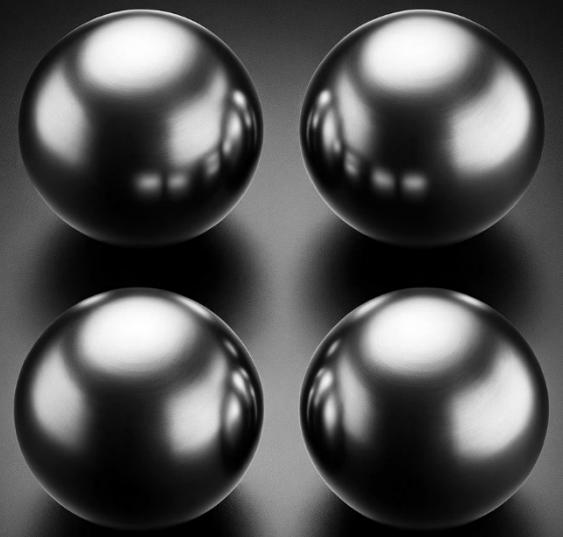

ABOVE THE REST

LA NUOVA CAMPAGNA MARKETING FIRMATA CYBEROO

Il primo SPOT Cyberoo sarà lanciato su tutti i canali di comunicazione e sul nuovo profilo Instagram **@cyberoo_official**.

Preparatevi per la prima serie di podcast **Italiani-Above The Rest** realizzata in collaborazione con un grande giornalista italiano Federico Buffa.

HIGHLIGHTS: VALORE DELLA PRODUZIONE 2018 – 2024

DATA & EXPECTATIONS

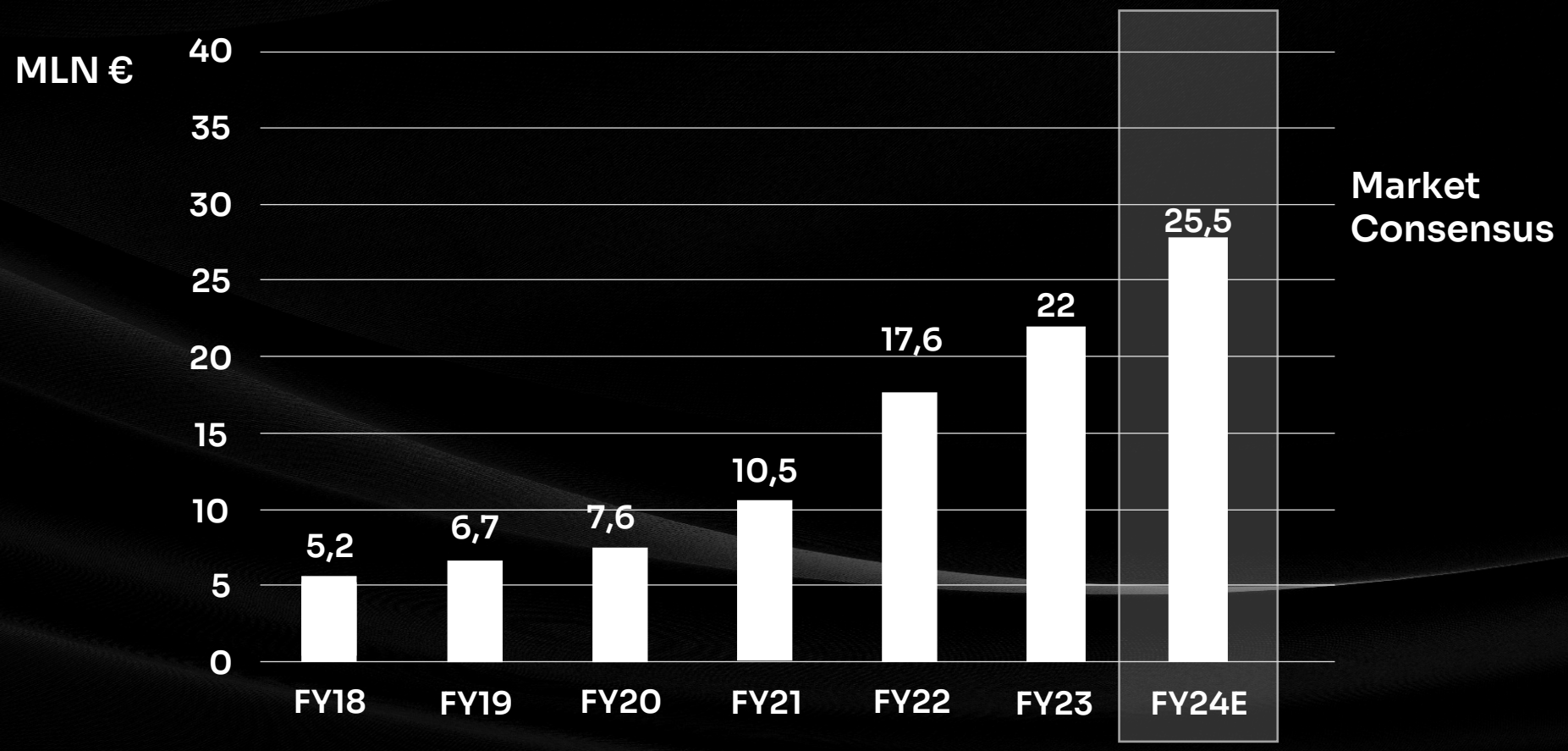

HIGHLIGHTS: EBITDA 2018 – 2024

DATA & EXPECTATIONS

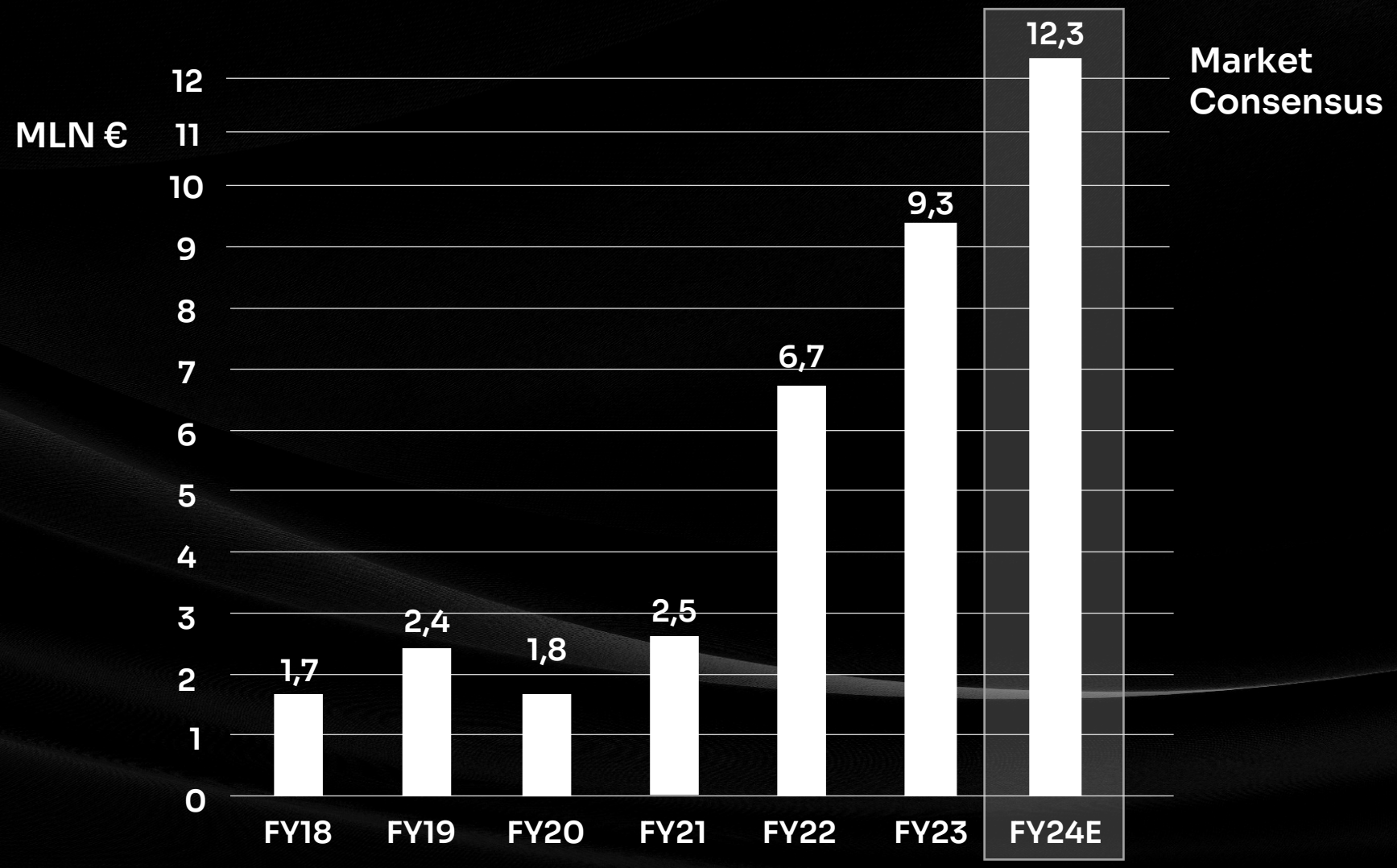

CYBEROO SALES & REVENUES 2023

	YOY GROWTH	2023
VALORE DELLA PRODUZIONE	+25,4% vs. 2022	22 mln €
RICAVI DA VENDITE	+28,7% vs. 2022	20 mln €
RICAVI RICORRENTI		56%

RICAVI CYBER SECURITY SERVICES	+40,6% vs. 2022	15,5 mln €
RICAVI MANAGED SERVICES	+0,15% vs. 2022	4,4 mln €
RICAVI DIGITAL TRANSFORMATION	-7,5% vs. 2022	0,17 mln €

CYBEROO HIGHLIGHTS 2023

	YOY GROWTH vs. 2022	2023
VALORE DELLA PRODUZIONE	+25,4%	22 mln €
EBITDA	+37,8%	9,3 mln €
EBITDA MARGIN	+3,8pp	42,2%
UTILE	+42%	3,9 mln €
PFN (CASSA)	+103,5%	- 3,9 mln €

SUSTAINABILITY REPORT HIGHLIGHTS 2022

CAPITALE UMANO

100% assunti a tempo indeterminato
75% contratti full-time
87% dipendenti con età minore di 50 anni
67% senior manager assunti dalla comunità locale

ENVIRONMENTAL CAPITAL

-64% rifiuti prodotti nel 2022
Compensazione emissioni: interventi di piantumazione con Treedom
179 tCO2 (Scope 1+2) prodotte nel 2022
-31% risorsa idrica utilizzata nel 2022

IL SUSTAINABILITY REPORT 2023 USCIRÀ A GIUGNO 2024

CONTACT US

Cyberoo S.p.A.
Via Brigata Reggio, 37
42124 Reggio Emilia

Tel. 0522.388111

LinkedIn: CYBEROO

Mail: info@cyberoo.com

YouTube: CYBEROO

Web: www.cyberoo.com

Twitter: CYBEROO